Bauherrschaft

Bezirk Höfe

Auftragsbezeichnung

Bauprojekt

Hochwasserschutz Krebsbach, Wollerau
Zufahrt Geschiebesammler Sihleggbach

Querprofile 1:100

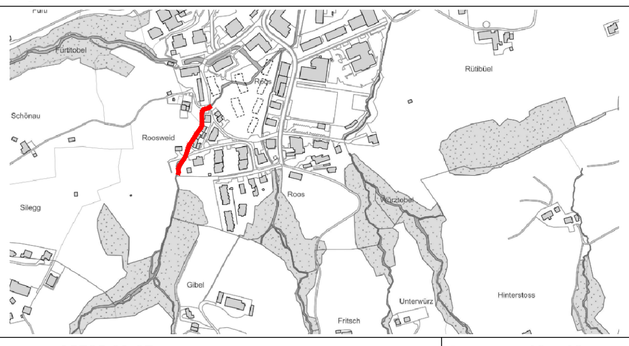

Dokument	**15795.01-27**	Format	**60 x 63**
Datum	**31.05.2022**	PL	**bhe**
Revidiert		SB	**ean**

CES Bauingenieur AG
Wey + Kälin
Hausmatt 5, 6423 Seewen-Schwyz
T 041 819 50 30, F 041 819 50 31
info.seewen@cesag.ch, www.cesag.ch

Geoinfra Ingenieure AG
Churerstrasse 44a - 8808 Pfäffikon SZ
055 415 48 00 - pfaeffikon@geoinfra.ch
www.geoinfra.ch

ISO 9001:2015

Profil Z01
13.00m

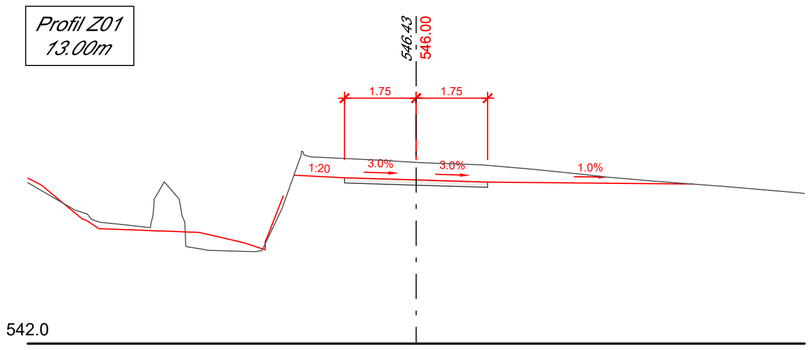

Profil Z02
20.00m

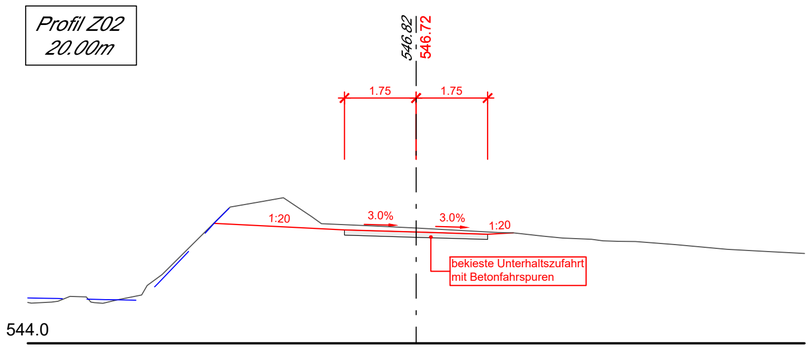

Profil Z03
30.00m

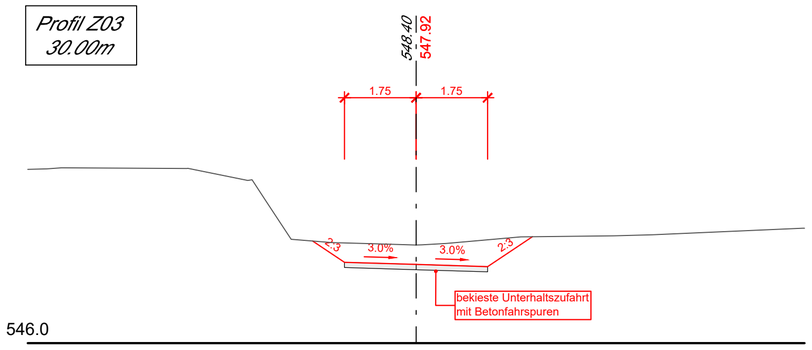

Profil Z04
40.00m

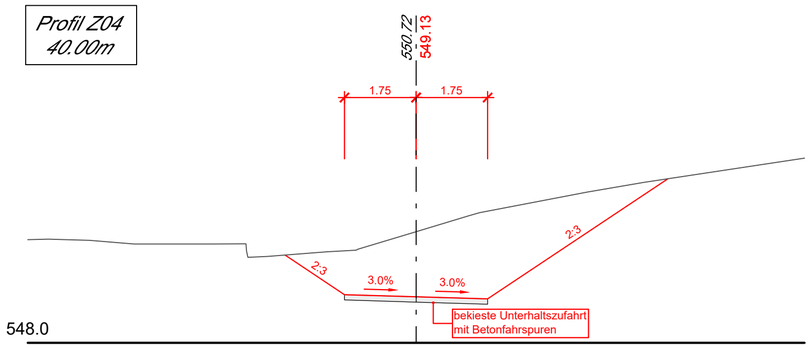

Profil Z05
50.00m

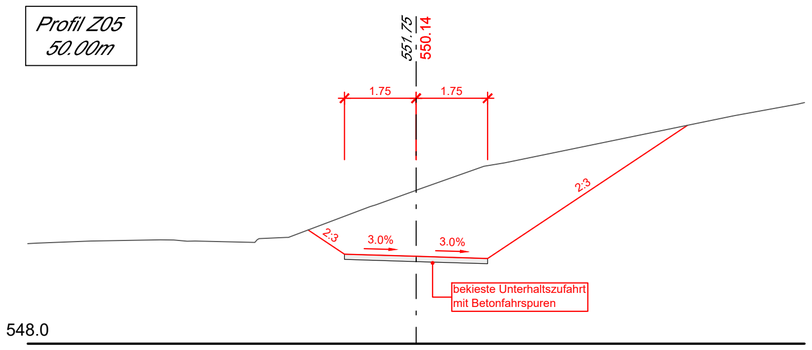

Profil Z06
60.00m

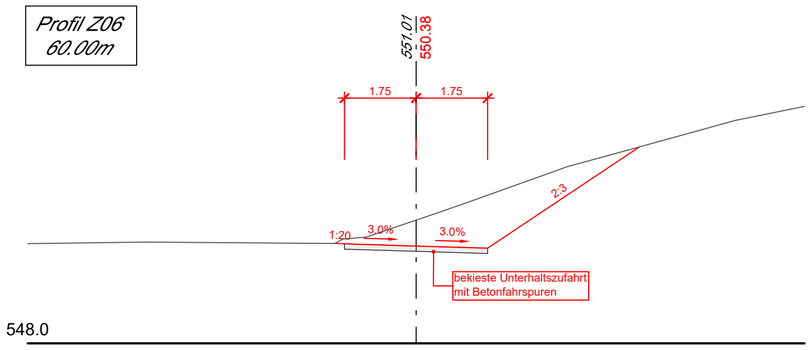

Profil Z07
70.00m

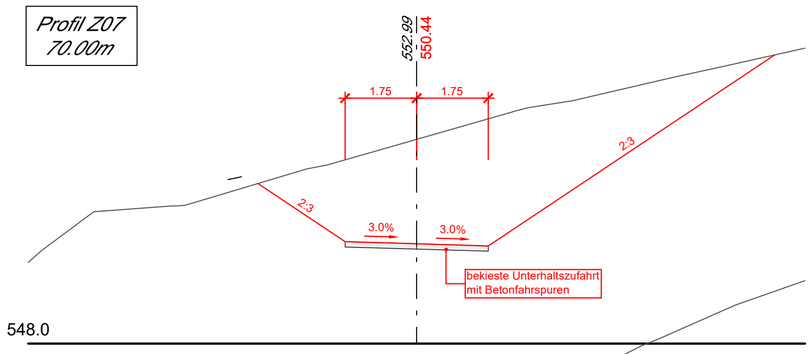
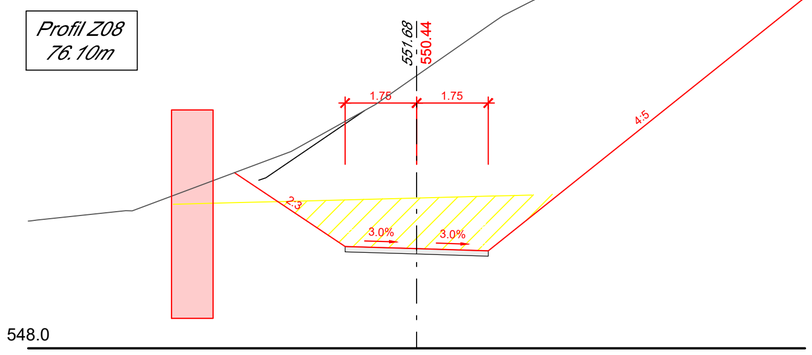
Profil Z08
76.10m